Une forge pour mon diorama US

1

2

3

4

Ce n'est pas la première forge que je réalise. Par contre ce bâtiment est différent de celui qui se trouvait sur le mini réseau de la Vernarède et ensuite sur mon réseau 0n30. Sa construction est en bois. Cette réalisation est purement imaginaire avec certainement des défauts et incohérences que les puristes ne manqueront pas de signaler. Ce n'est pas grave et ça ne m'empêchera pas de dormir. A propos de détails, les fers à cheval qui sont sur les deux portes sont à l'envers, ce n'est pas une erreur mais après recherches sur le net, je confirme que ces fers doivent être à l'envers pour que le bonheur ne tombe pas. Le bordel ne manque pas, à se demander comment les ouvriers peuvent atteindre le ventilateur manuel. Mais que je sache les forges n'étaient pas toujours des modèles d'ordre et de propreté.

De tous les bâtiments US que je suis en train de réaliser ce sera le seul dont l'intérieur est aménagé et éclairé. J'adore réaliser des détails intérieurs, même si souvent ils ne sont que très peu visibles. Vous allez me dire alors pourquoi ne fait-il pas la même chose pour les autres bâtiments. Avec l'âge je deviens un peu flémard et surtout il faut trouver ou réaliser des détails si possible exclusifs ce qui prend beaucoup de temps. Je l'avais fait sur le réseau de Ste Agnès qui avait été exposé à Montélimar. Peu de visiteurs avaient remarqués les détails intérieurs des 4 bâtiments qui étaient éclairés. Mais ce qui est important c'est de se faire plaisir et là je suis comblé.

Les détails proviennent d'artisans américains en particulier l'outillage de C.H.B., de BerkShire Valley et de SSLtd. Mais aussi des productions personnelles en résine ou en découpe laser. Si l'on observe des photos de l'intérieur des forges il y a beaucoup plus d'outillage que sur mon modèle. Depuis longtemps je puise dans mes réserves qui commencent à manquer cruellement et il devient difficile de trouver de l'outillage de qualité à l'échelle du 48/43em. Pour exemple cette chignole de C.H.B (Charles Bromer) tellement petite qu'il faut une loupe pour apprécier la qualité de conception et de moulage de cette pièce. Sierra West Model qui a racheté la production de Charles ne produit plus depuis longtemps ces petites merveilles.

Les figurines et les animaux qui seront placés définitivement sur le diorama sont de Phoenix. Les deux chevaux ont été peints par notre fils Michel spécialiste des figurines.

L'éclairage de l'intérieur est réalisé avec des ampoules à incandescence 12V/50mA de Miniatronic Corp placées dans des abat-jours au 1/48em de Grandt Line réf. 3510. Les fils d'alimentation sont cachés dans les poutres et raccordés à des bandes de laitons collés sur les côtés des poutres.

Pour ce qui est de la structure et des toitures voir l'article **Sur la route de la côte ouest.**

Initialement je voulais faire le ventilateur en 3D. Je me suis dit que c'était ridicule d'utiliser mon imprimante uniquement pour ce petit appareil. Je l'ai réalisé en m'aidant de la technique de l'autocollant, mainte fois expliqué dans mes précédents articles. Celle-ci consiste à imprimer sur un papier adhésif le dessin du ventilateur, de le coller sur du plastique de 0.5mm et de le découper en me servant de ce chablon.

Pour les bandes de bitume des deux couverts, j'ai peint des mouchoirs en papier noir mat (peintures Tamiya).

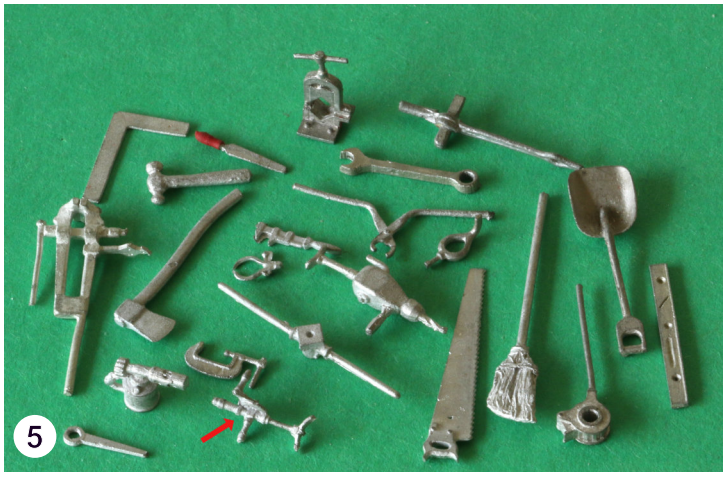

Une fois mis en place je les ai déchiré à quelques endroits et recouverts de poudre décorative pour atténuer le noir et leur donner un aspect vieillissant. Il est prévu un article dans Voie Libre sur cette technique

Les cadres de fenêtres ont été découpées dans du carton de 0,5 mm préalablement recouvert au dos d'un adhésif double-face 3M. Sur cet adhésif ultra-mince, j'ai collé un plexiglas de 0,5 mm servant de verre. Cette manière évite ainsi les risques de taches sur le verre avec par exemple de la colle de type cyano.

Le foyer en briques est composé de gravier très fin mélangé avec des cendres de cigarettes et des paillettes brillantes qui représentes les braises incandescentes. Les briquettes sont la reproduction exacte à l'échelle de celle de la Grande Combe. Un cadeau que m'avais fait un ami gardois.

La réalisation des autres bâtiments et dioramas se fera un peu attendre. Je dois peindre les huisseries et il fait encore trop froid dans le garage qui me sert de local de bricolage. Il faut aussi que je réalise quelques sapins. J'ai aussi plusieurs articles en préparation pour Loco Revue, Voie Libre, le Train Miniature Magasine, le Bulletin d'Entrevoie et votre Trains des Amériques sans parler des infographies pour notre association du train à vapeur de la Vallées de Joux, ce qui me prend passablement de temps.

Qui disait que les retraités ne chômaient jamais.

Fournisseurs
https://www.berkshirevalleymodels.com
https://www.grandtline.com
https://www.sierrawestscalemodels.com

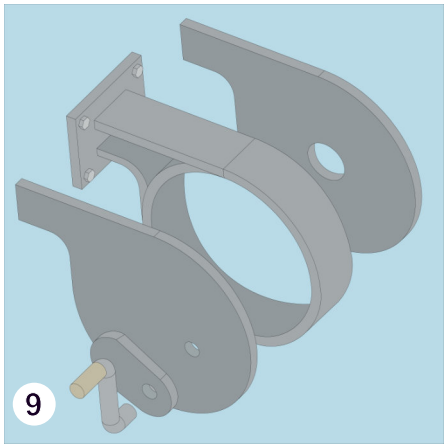

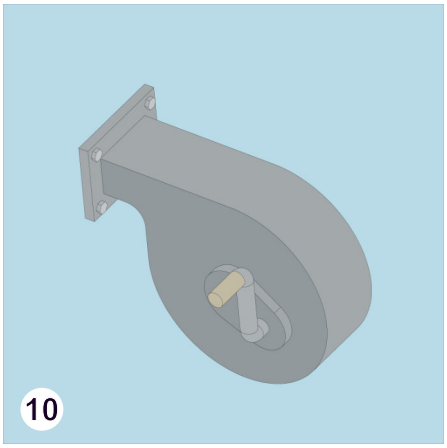

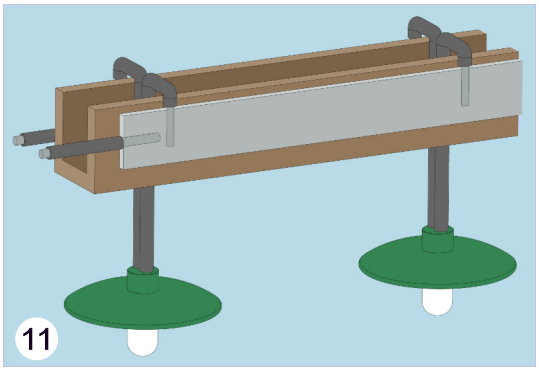

Légendes photos

1 La forge sur le réseau de La Vernarède
2 La même sur le réseau des Carpates
3 L'atelier mécanique sur le réseau de ST Agnès
4 Le bâtiment de la forge
5 Une partie des outils utilisés
6 Gros plan sur la forge
7 Détails
8 Détails
9 Coupe sur le ventilateur
10 Le ventilateur
11 Le système d'éclairage

Autres photos de détails

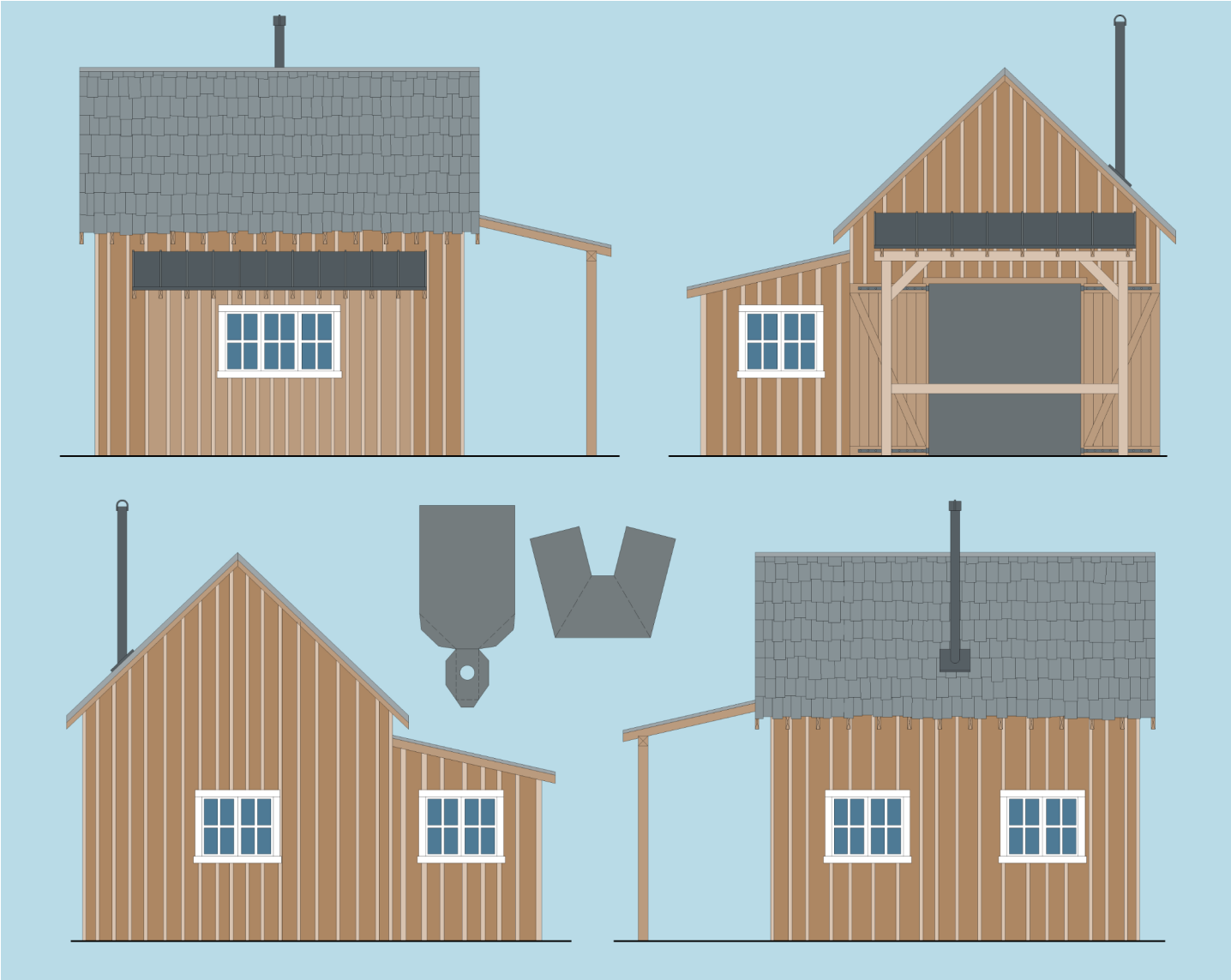

OPHIR TUNNEL FIRE STATION
OPHIR TUNNEL
WC
HOTEL CALIFORNIA
OLD WEST BANK